Art. 9040205

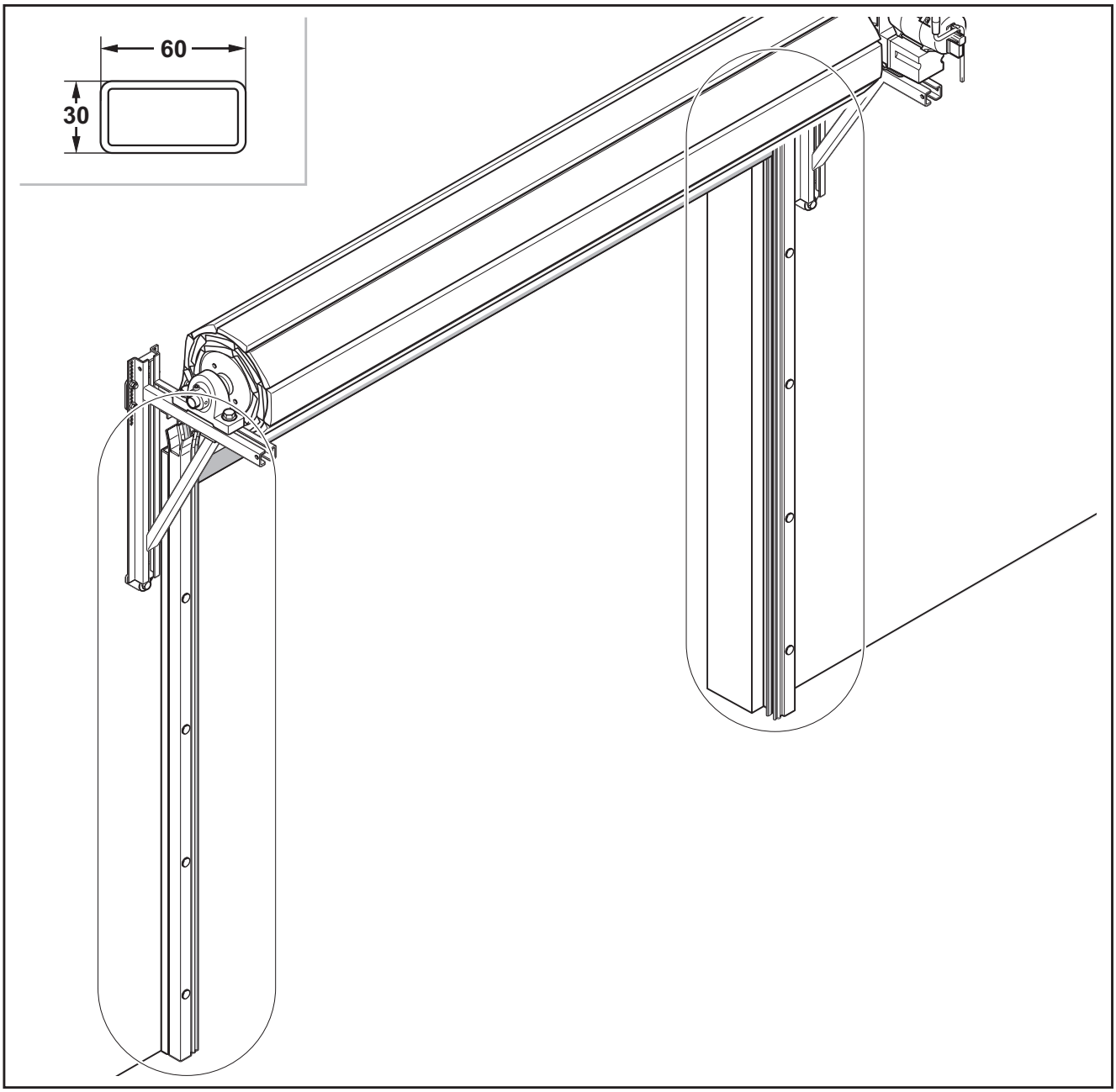

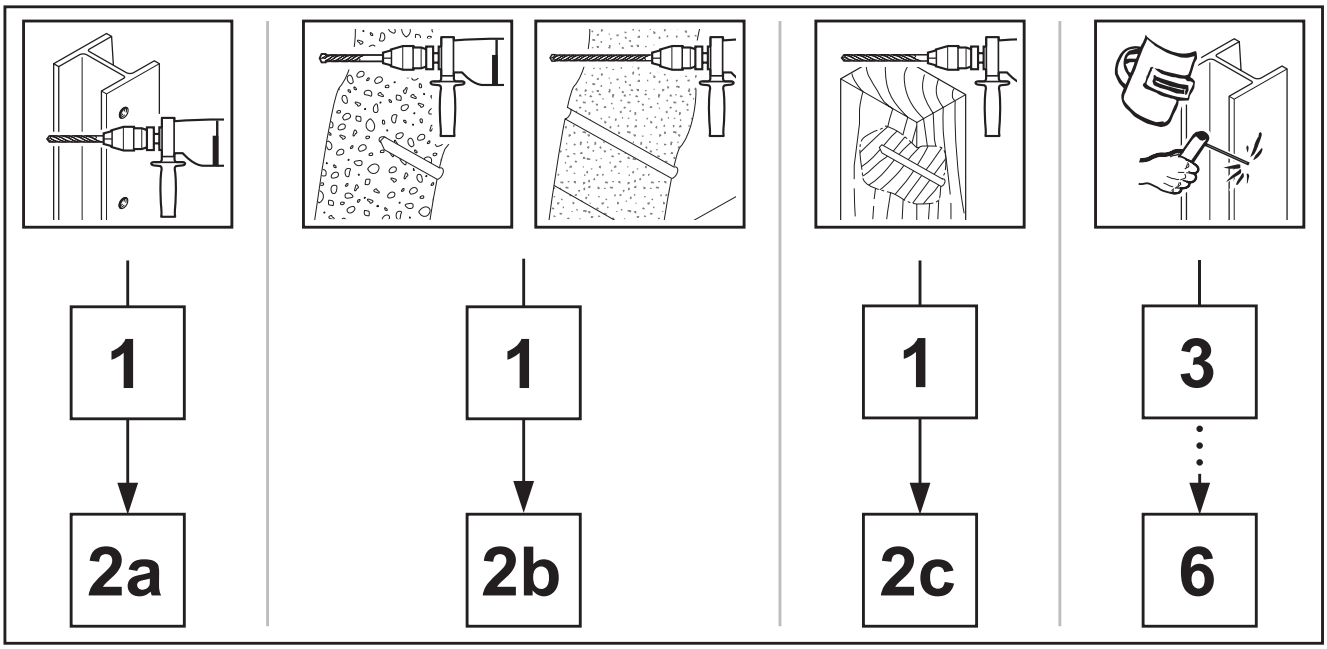

Art. 9040205

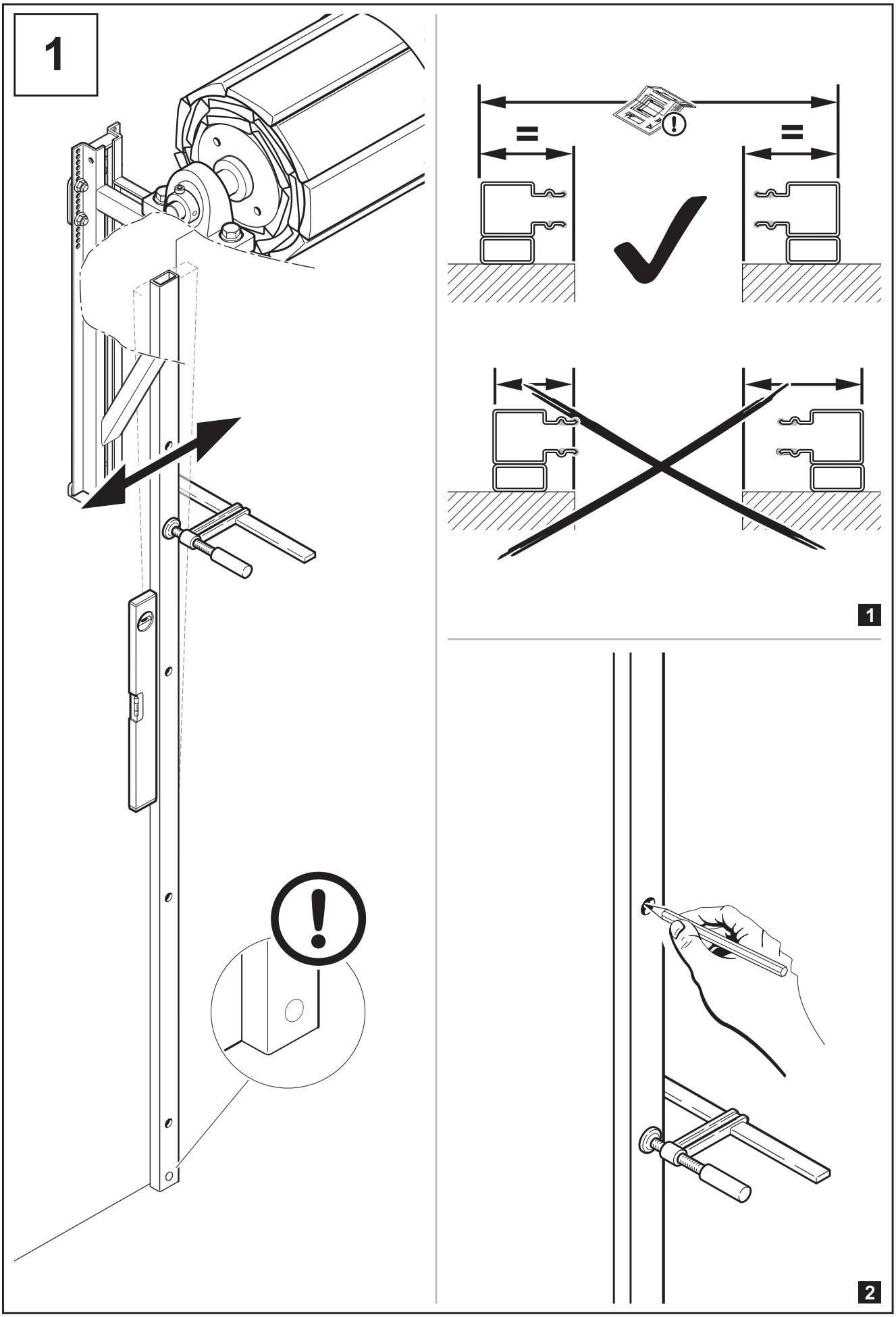

HÖRMANN

Art. 9040205

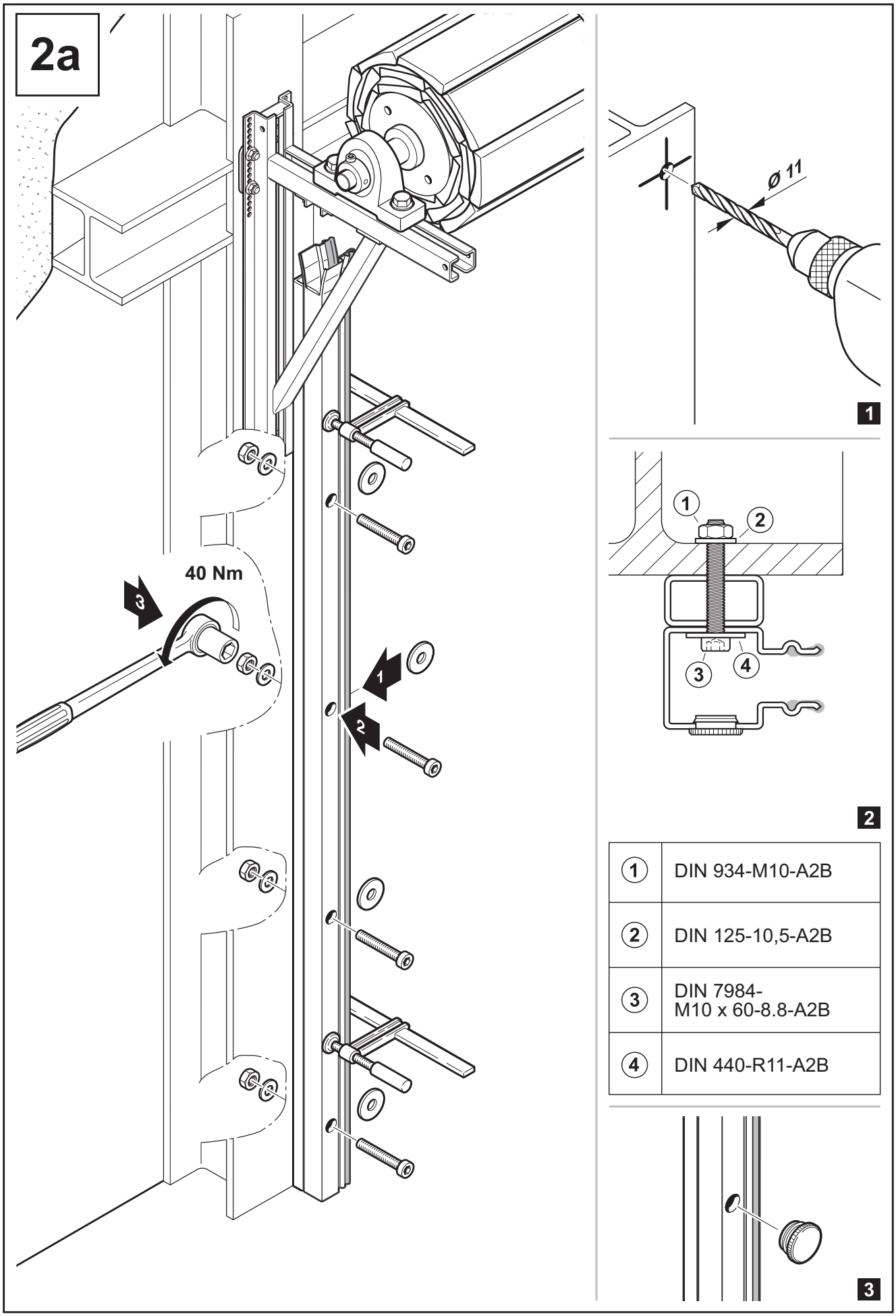

1	DIN 934-M10-A2B
2	DIN 125-10,5-A2B
3	DIN 7984- M10 x 60-8.8-A2B
4	DIN 440-R11-A2B

Art. 9040205

2b

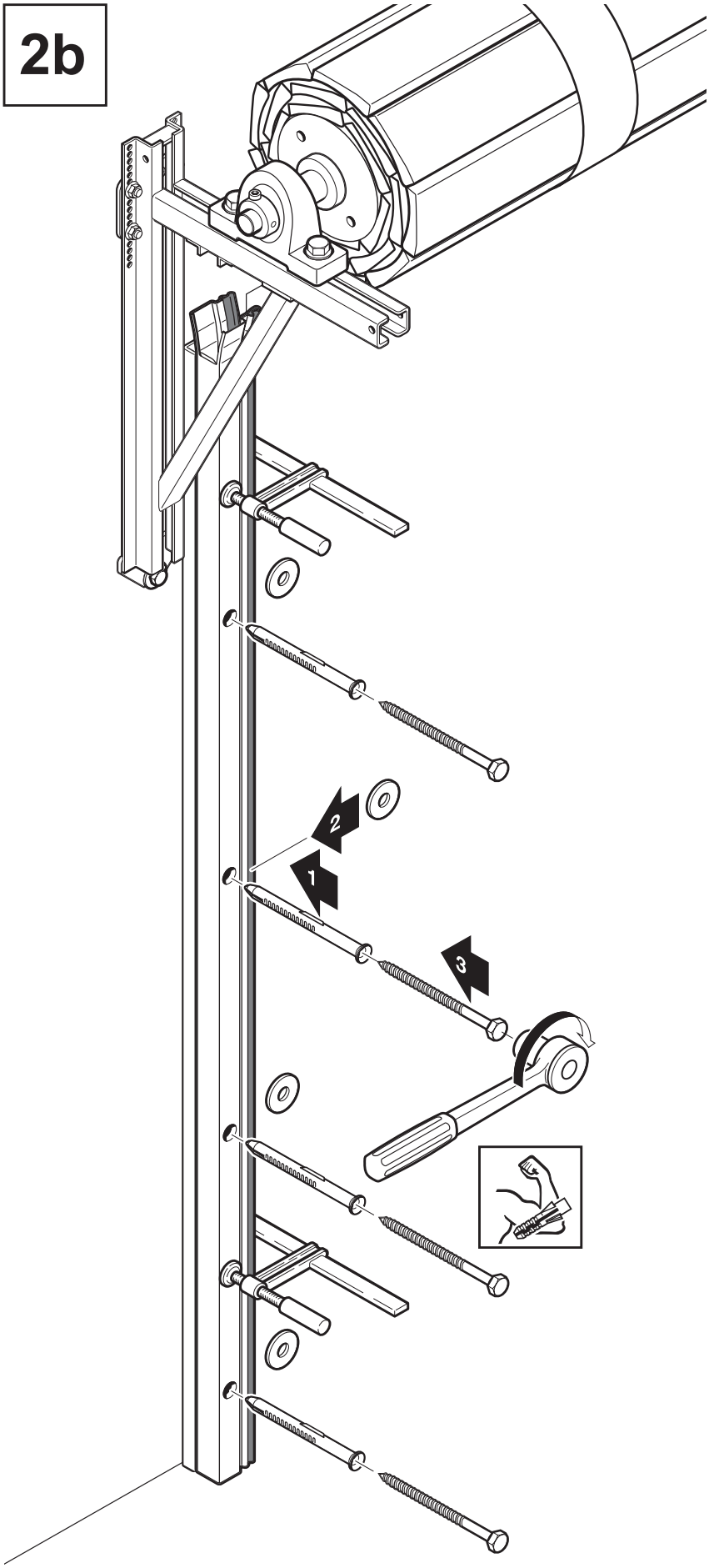

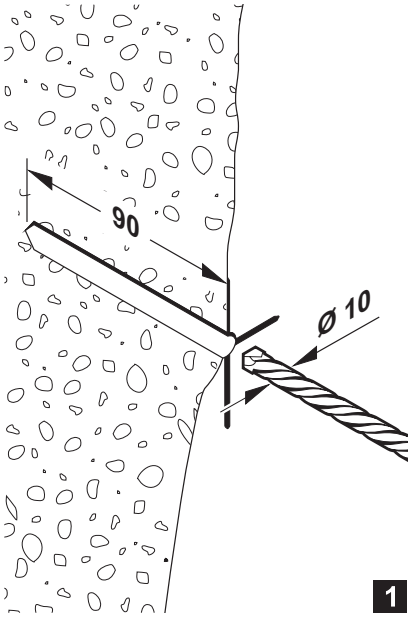

1

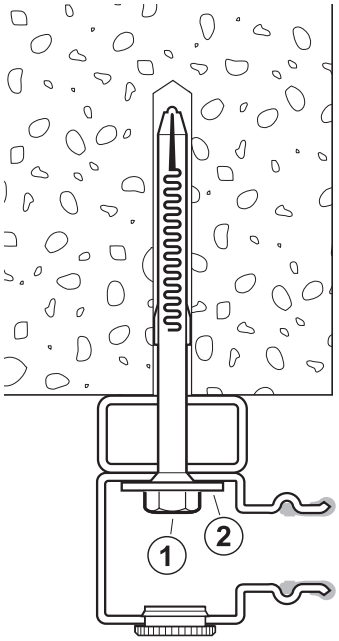

2

1	FUR 10 x 115 SS
2	DIN 9021-A8,4-St-A2B

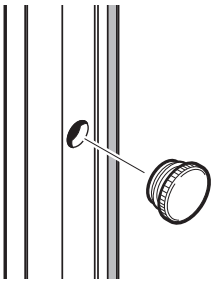

3

Art. 9040205

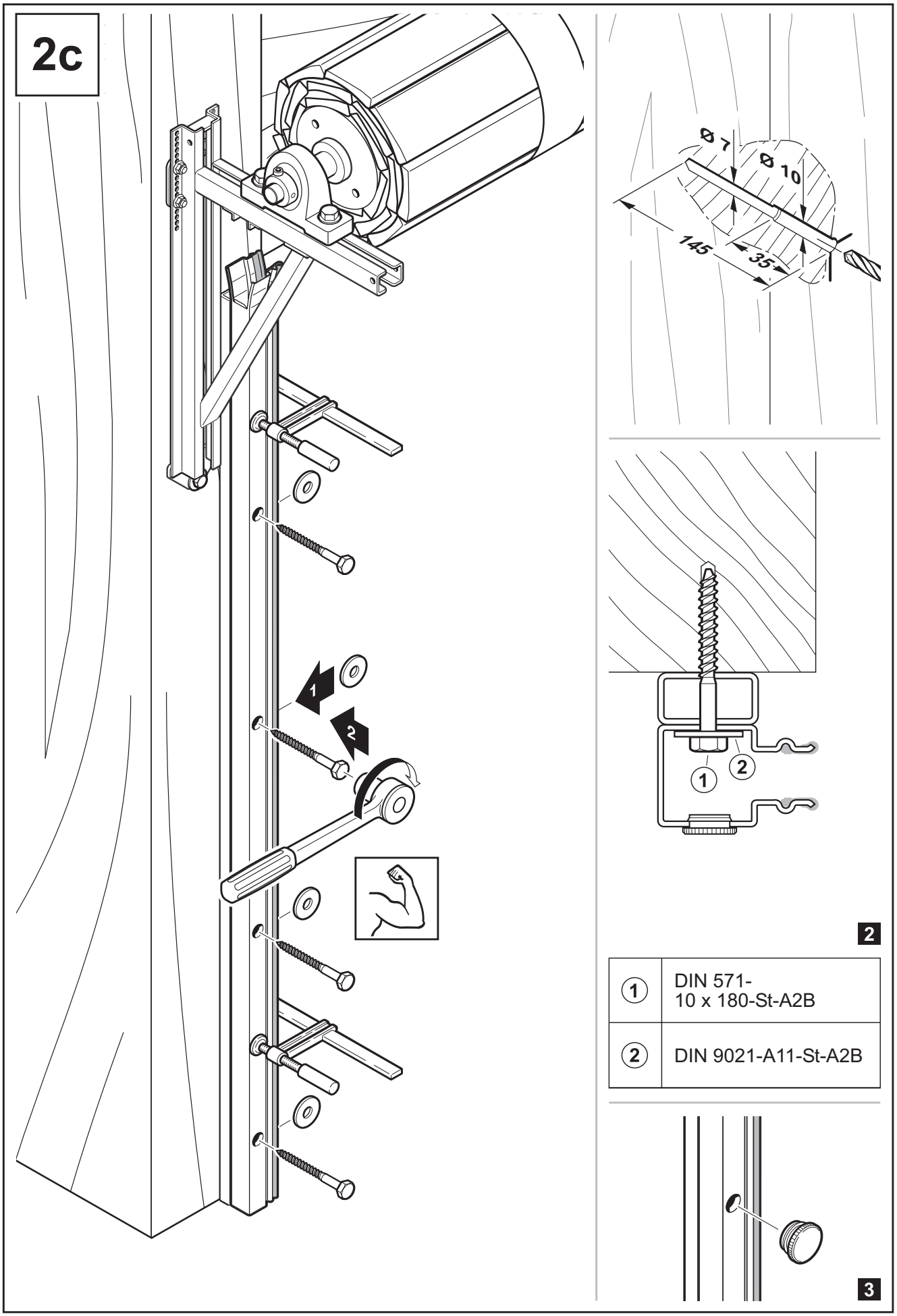

1	DIN 571- 10 x 180-St-A2B
2	DIN 9021-A11-St-A2B

Art. 9040205

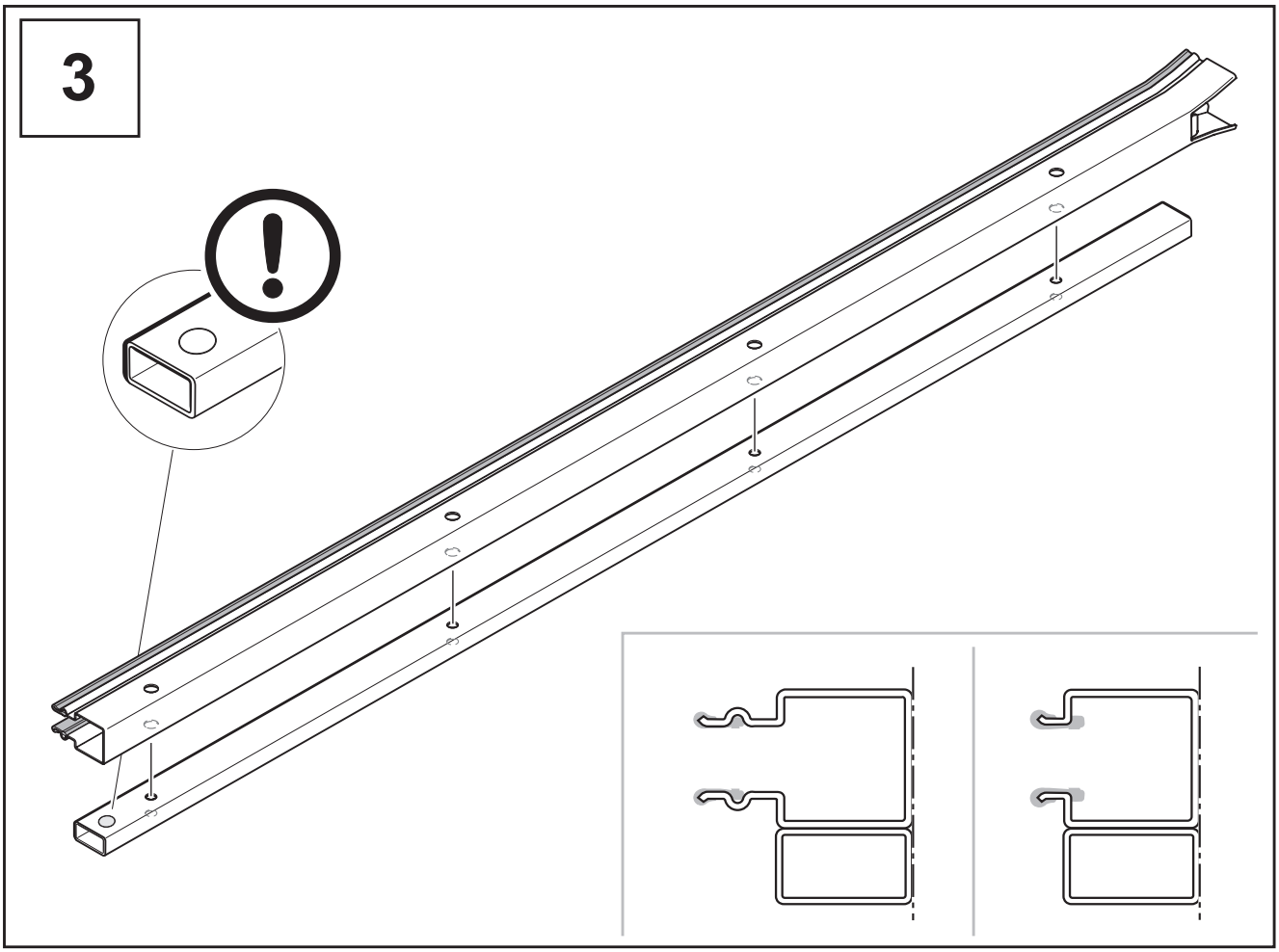

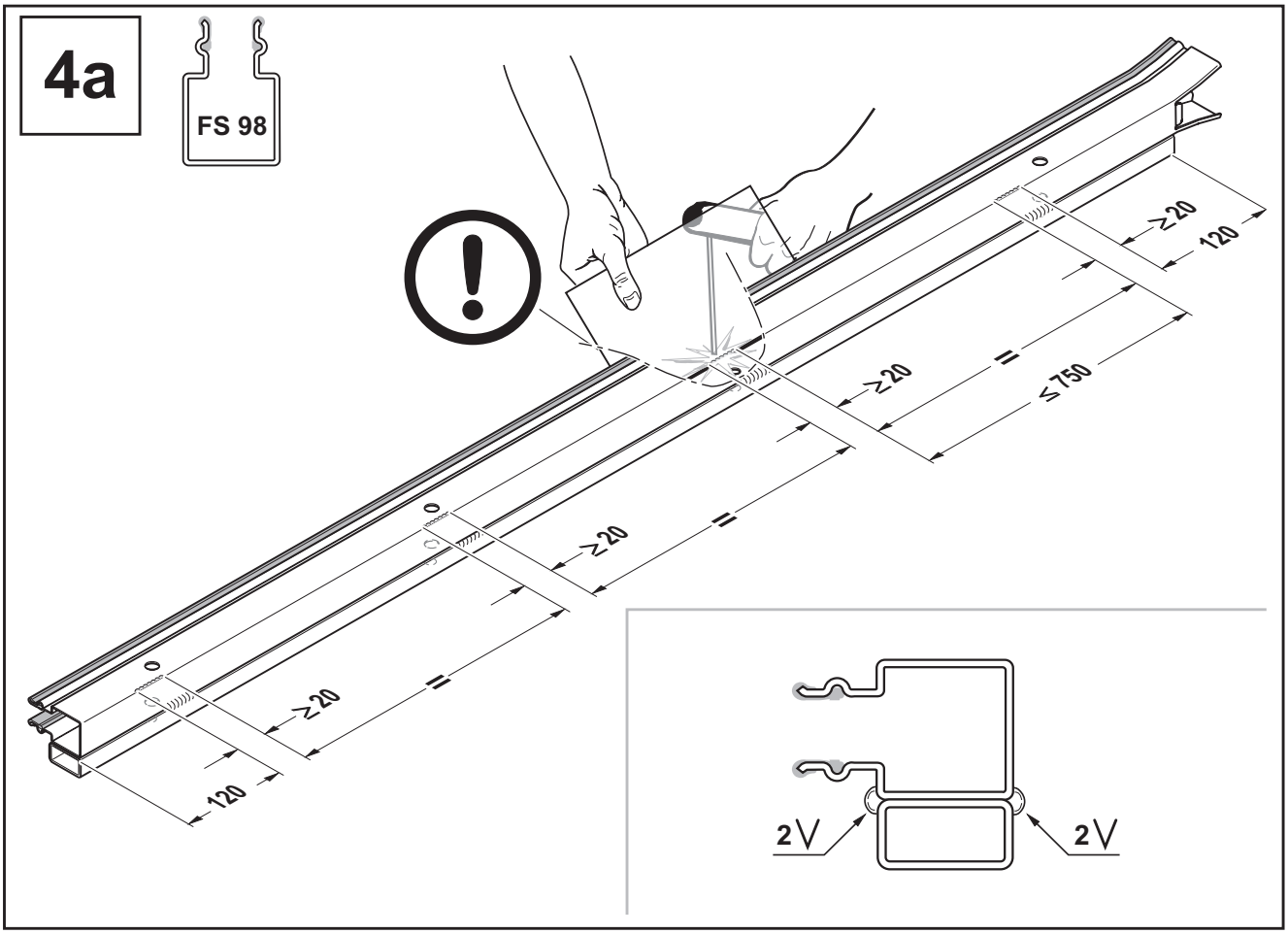

HÖRMANN

TDOKU 9006764-01 / 06.2008

Art. 9040205

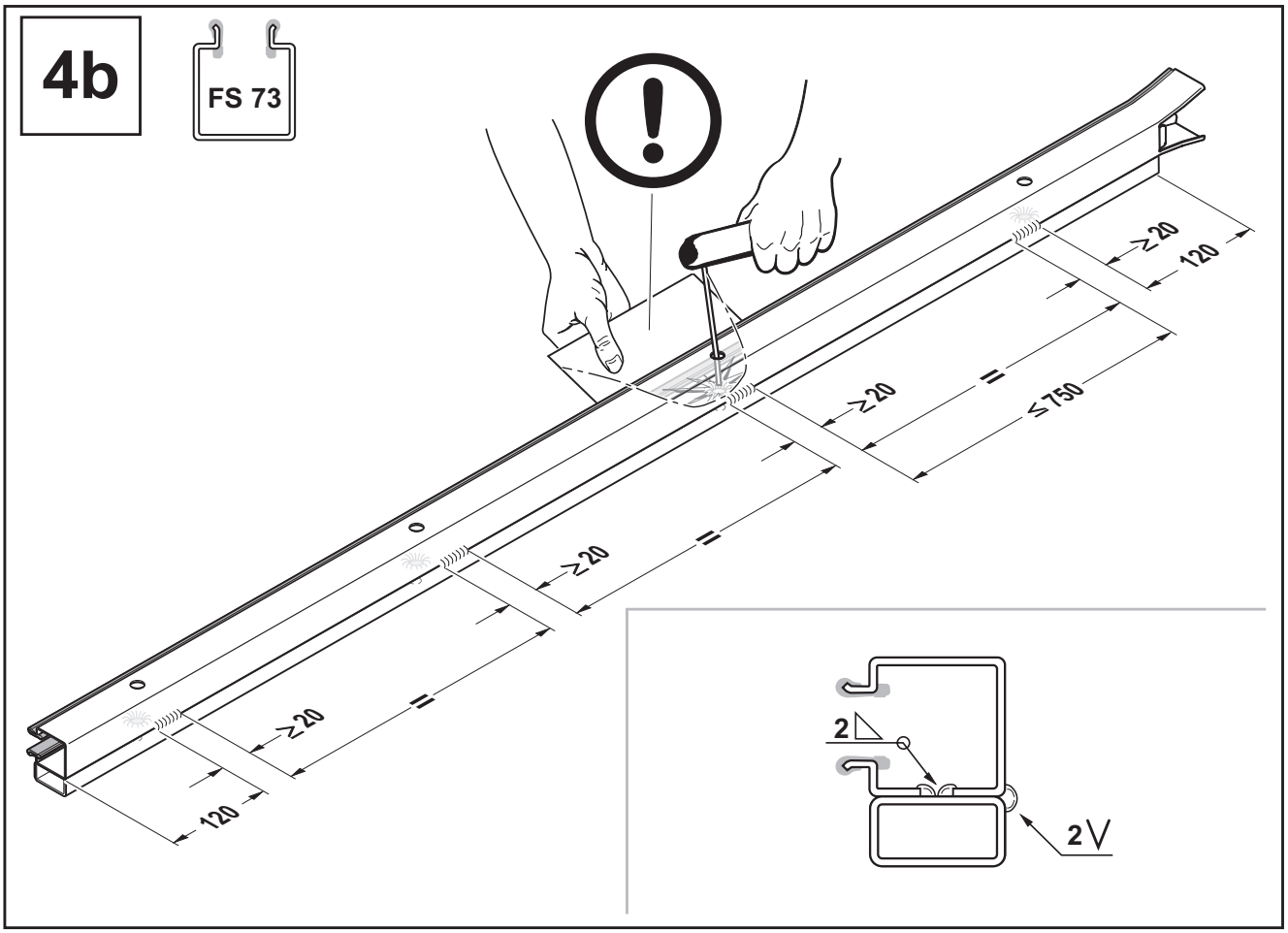

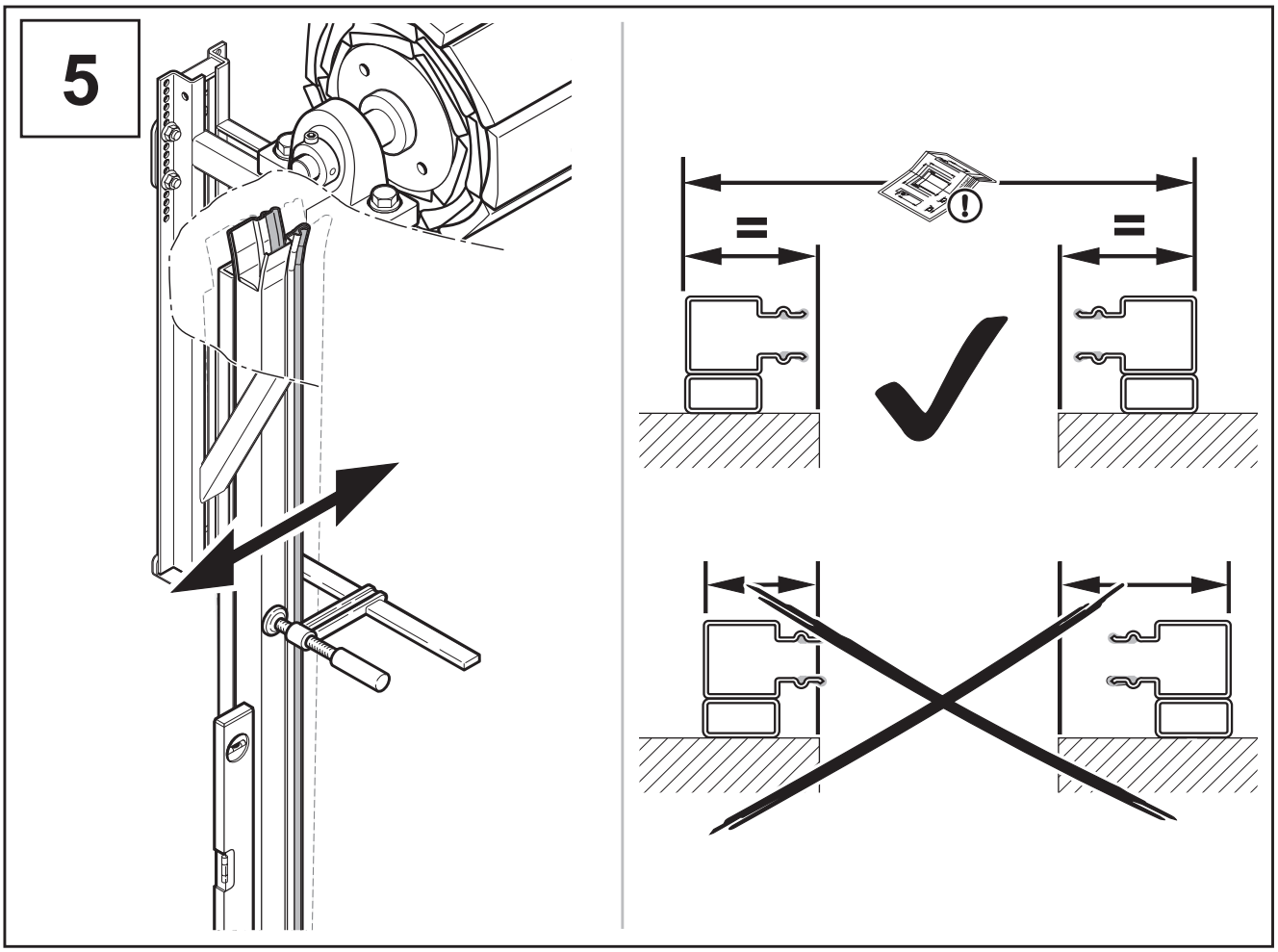

Art. 9040205

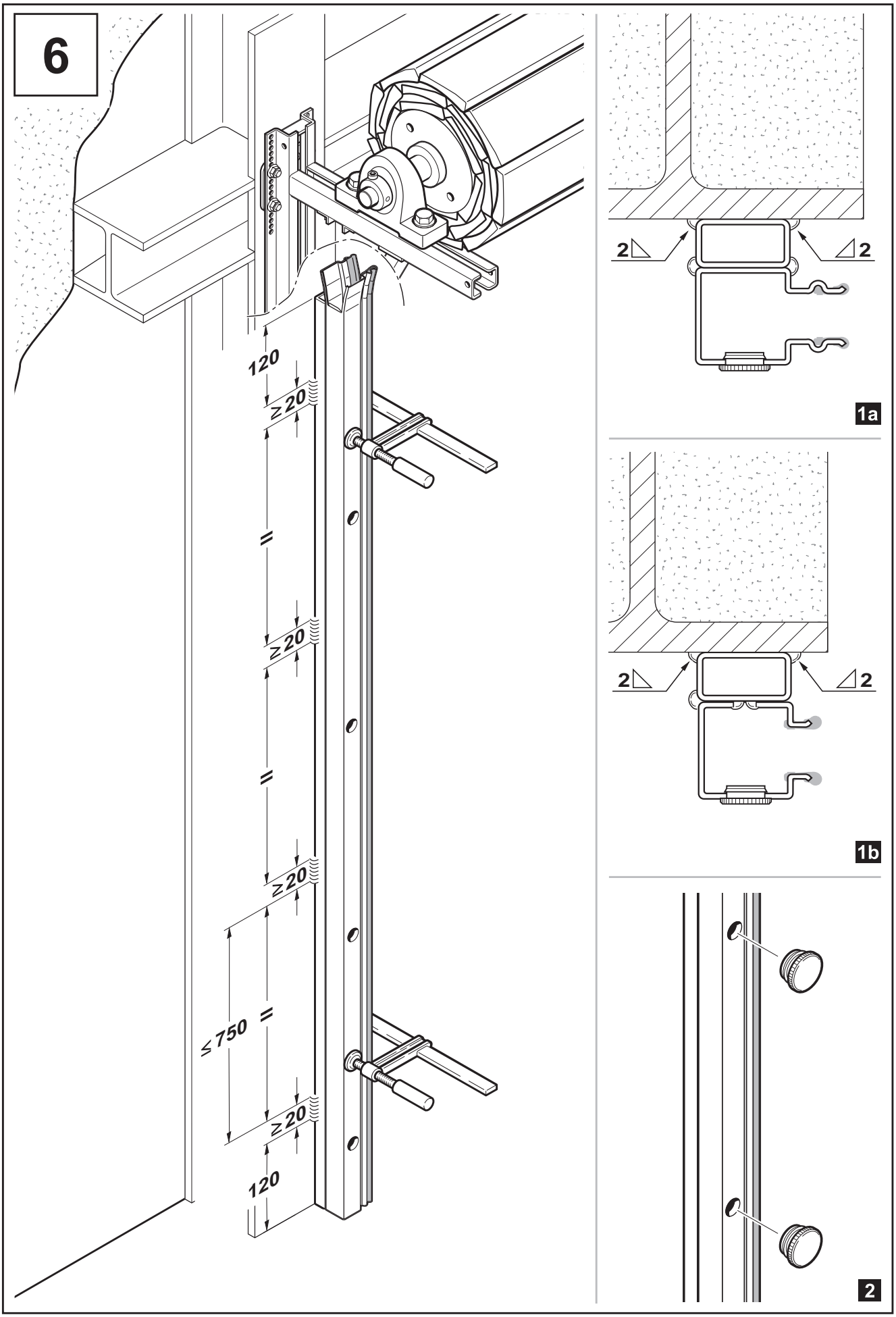

HÖRMANN